Ð‘Ð¾Ð°Ð¼Ð½Ñ‹ Ð•Ð°Ñ•ÐµÑ•Ñ•Ñƒ Ð°Ñ€Ñ‹ Ð´Ð»Ñ• ÐºÑƒÑ…Ð½Ð¸

ÐœÐµÐ±ÐµÐ»ÑŒÐ½Ñ‹Ðµ ÐºÐ¾Ð¼Ð¿Ð¼Ð»ÐµÐºÑ‚Ñƒ

Multi Simply Sensor Ð¡ÕµÐ½Ñ•Ð¾Ñ€Ð½Ñ‹Ð² Ð²Ñ‹ÐºÐ»ÑŽÑ‡Ð°Ñ‚ÕµÐ»ÕŒ Ð½Ð° Ð¿Ñ€Ð¸Ð±Ð¸Ð¶Ÿ

5 542 Ñ€Ñƒб

Датчики для Combo Sensor

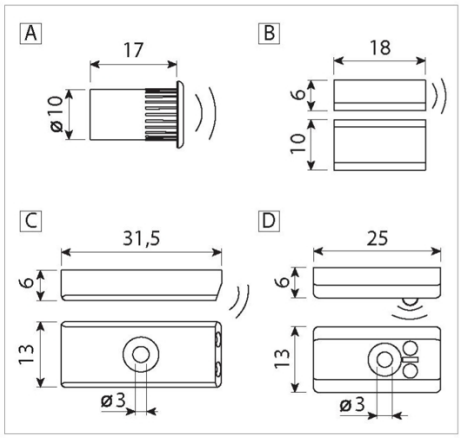

Обозначение	Артикул	Тип монтажа	Размер, исполнение
A	1731703/S	Врезной	Ø10x17, черный
B	1731803/S	Накладной	10x18x6, черный
C	1731903/S	Накладной	31,5x16x6, черный
D	1732003/S	Накладной	25x13x6, черный

A Датчик для врезного монтажа в отверстие диаметром 10 мм. Сигнал датчика распространяется перпендикулярно двери.

B Накладной датчик для установки на горизонтальную поверхность с помощью двусторонней клейкой ленты. Сигнал датчика распространяется перпендикулярно двери.

C Накладной датчик для установки на горизонтальную поверхность с помощью саморезов. Сигнал датчика распространяется под углом 20° к двери. Рекомендуется, если внутренняя поверхность двери или ящика отражающая или зеркальная.

D Накладной датчик для на горизонтальную поверхность, фиксация при помощи саморезов. Сигнал датчика распространяется под углом 90° к двери. Используется в гардеробных.

Ð˜Ð½Ñ„Ð¾Ñ€Ð¼Ð°Ñ†Ð¸Ñ• Ð¾ Ð¿Ñ€Ð¾Ð´Ð°Ð²Ñ†Ðµ

ÐœÐ½ÐµÐ½Ð¸Ñ• Ð¿Ð¾ÐºÑƒÐ¿Ð°Ñ‚ÕµÐ»ÐµÐ¹: Ð•Ñ‰Ðµ Ð½ÐµÑ, Ð¼Ð½ÐµÐ½Ð¸Ð¹ Ð¾Ð± Ñ•Ñ‚Ð¾Ð¼ Ñ‚Ð¾Ð²Ð°Ñ€Ðµ.
ÐŸÐ¾Ð¶Ð°Ð»ÑƒÐ¹Ñ•Ñ‚Ð°, Ð²Ð¾Ð¹Ð´Ð¸Ñ‚Ðµ, Ñ‡Ñ‚Ð¾Ð±Ñ‹ Ð¾Ñ•Ñ‚Ð°Ð²Ð¸Ñ‚ÕŒ Ñ•Ð²Ð¾Ðµ Ð¼Ð½ÐµÐ½Ð¸Ðµ.