Встраиваемые розетки SFL

Встраиваемые блоки розеток Eight от французской компании **Societe de Fabrication de Luminaires** (SFL) удачно совмещают красоту, функциональность, компактность и умеренную цену.

Перейти в интернет магазин **Купить**

Eight двойная встраиваемая розетка

Компактная розетка с подпружиненной вращающейся крышкой

Вращающаяся подпружиненная крышка легко открывается при нажатии

Простой, удобный монтаж. Кант на корпусе закрывает вырез в столешнице

Монтаж в ламинированные, гранитные, композитные, деревянные панели

- Для установки на горизонтальные и вертикальные поверхности

- Толщина столешницы (панели) 15–38мм

- Глубина встройки 45,7мм не мешает установке ящиков

- Высота корпуса над столешницей 1,8мм

- Металлический корпус

- Цвет черный или нержавеющая сталь

- При монтаже предусмотрите пространство для вращающейся крышки. Ее диаметр составляет 130мм

Номенклатура и схема встройки

Встраиваемая врезная розетка Ring

- Блок из 1 розетки 220В и зарядки 1А с USB-разъемом с подсветкой

- Компактное элегантное решение

- Кухня, туалетный столик или тумбочка в спальне, полка в прихожей могут стать гораздо функциональнее

- Для врезки в горизонтальные и вертикальные поверхности

- Голубая LED подсветка поможет сориентироваться в темноте

- Толщина столешницы 5-45мм

- Диаметр отверстия для врезки — 70мм

- Глубина встройки 65мм

- Высота над столешницей — 1,2мм

Схема встройки

Комплектация Ring арт. 060437-2 :

Блок с откидной крышкой, 1 розетка 220В, 1 USB зарядка (1 ампер), силовой кабель -1м.
Исполнение: хром под брашированную нержавеющую сталь.

Grommet Люверс с крышкой для прокладки электрических проводов через столешницу

Некоторые электрические приборы используются на кухне постоянно. Например: электрический чайник, тостер, мультиварка. Не хочется, чтобы кабели от них лежали на столешнице. Люверс Grommet позволяет подключать приборы к розетке, установленной за шкафом или внутри шкафа.

- Лаконичное элегантное решение

- Крышка с отверстием, закрытым щетинками, препятствующими попаданию мусора, свобод¬но пропускает провода

- Диаметр выреза 80мм

- Глубина встройки 22мм

Комплектация: арт. 048022

Grommet 088мм в исполнении полированный хром

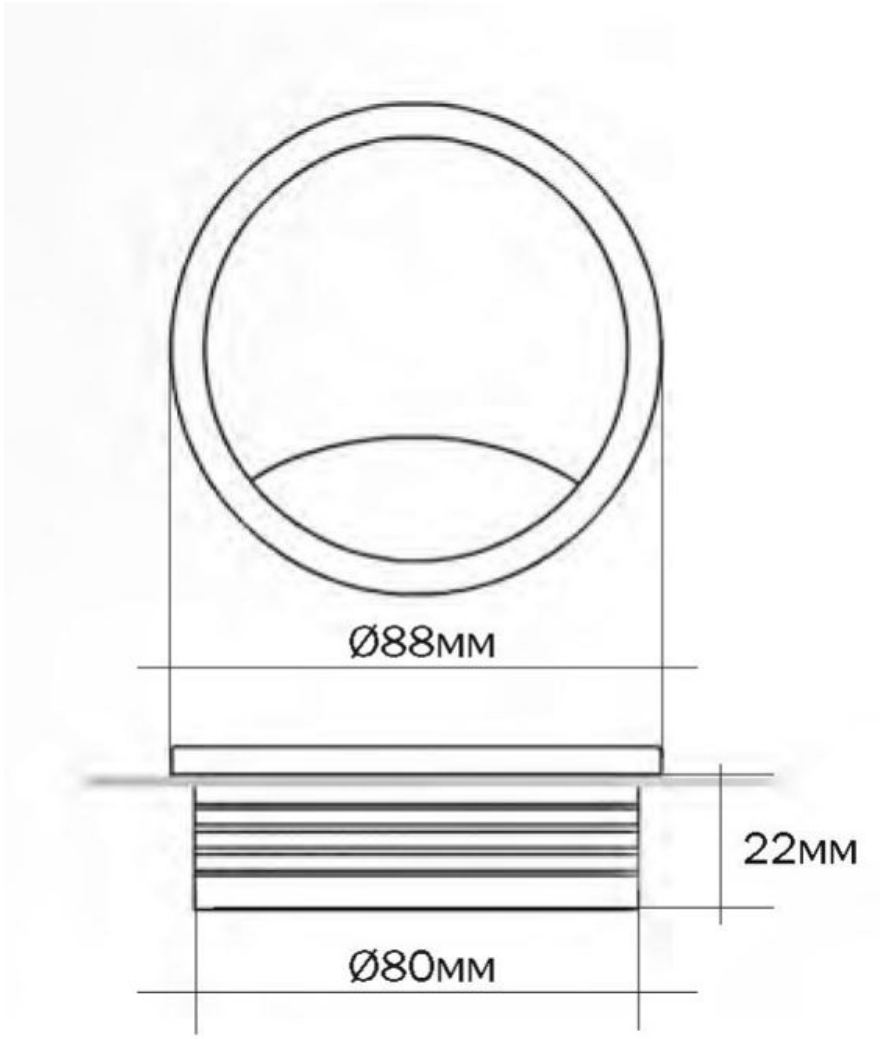
Ø88мм
22мм
Ø80мм