Измельчитель пищевых отходов in sink erator 45

Технические характеристики измельчителя (диспуозера) пищевых отходов in sink erator 45

-



Напряжение питания: 220-240В, 50Гц;

- Мощность - 0.5 л.с.;
- Потребляемая мощность - не более 450 Вт.;
- Индукционный двигатель "Dura-Drive".;
- Предусмотрена автоматическая защита диспоузера от перегрузок;
- Габаритные размеры: высота-318 мм, диаметр: 159 мм, Вес: 7015 гр.;
- Тип загрузки пищевых отходов - непрерывная загрузка;
- Перемалывающая камера: специальное антикоррозийное покрытие/пластик. Объем камеры 800 мл;
- Вращающийся измельчитель из оцинкованной стали. Измельчающее кольцо из оцинкованной стали;
- Штампованные кулачки из нержавеющей стали, с углом вращения 360 градусов;
- Крепежная система Quick-Lock для быстрой установки.
- Стандартный фланец из нержавеющей стали для сливного отверстия мойки;
- Пробка для мойки из черного пластика;
- **Патрубок для подключения посудомоечной машины;**
- Установочный крепеж включен в комплект поставки измельчителя.
- **Производство: США**
- **Полная гарантия производителя: 2 года.**
- **Возможна комплектация пневмокнопкой**

Исключить попадание в измельчитель:

- **Волосы;**
- **Нитки;**
- **Пищевые пленки (фолия);**
- **Упаковочные материалы, полиэтиленовые пакеты;**

- **Стекло, металлические и пластиковые, резиновые и матерчатые изделия.**
- **Не рекомендуется выбрасывать чайные пакетики с ниткой и скрепкой.**

Измельчители или диспоузеры пищевых отходов In **Sink** Erator разработаны таким образом, что подходят для новой или уже используемой мойки.

Измельчитель пищевых отходов In Sink Erator устанавливается в любую кухонную мойку (новую или старую) с большим (89-90 мм согласно международным стандартам 3 1/2 дюйма) сливным отверстием. Прибор также возможно установить в кухонную мойку со сливным отверстием диаметром 50 мм, при условии, что мойка изготовлена из нержавеющей стали. Для этого, необходимо расширить отверстие с помощью специального пресса, а именно провести развальцовку.

Существует мнение, что измельчитель In Sink Erator опасен для Ваших рук и особенно детей. Наши приборы абсолютно безопасны. Любая модель измельчителей пищевых отходов In Sink Erator™ перемалывает: овощи, фрукты, мясо, макароны, рис, кофейные зерна, скорлупу, куриные и небольшие мясные кости и конечно рыбу.

Неважно, как Вы его назовете - измельчитель, эратор, утилизатор, диспозер,

уничтожитель пищи, дробилка, мясорубка для отходов или диспоузер- главное, что Мы вас поняли и это "ин синк эрэйтор" или In Sink Erator.

Монтаж оборудование желательно производить в специализированном сервисном центре. Это Вас защитит от проблем связанных с гарантийным и сервисным обслуживанием.
По Вашему желанию возможна комплектация InSinkErator 45 системой пневматического управления (**Пневмокнопкой**).

Габаритные размеры

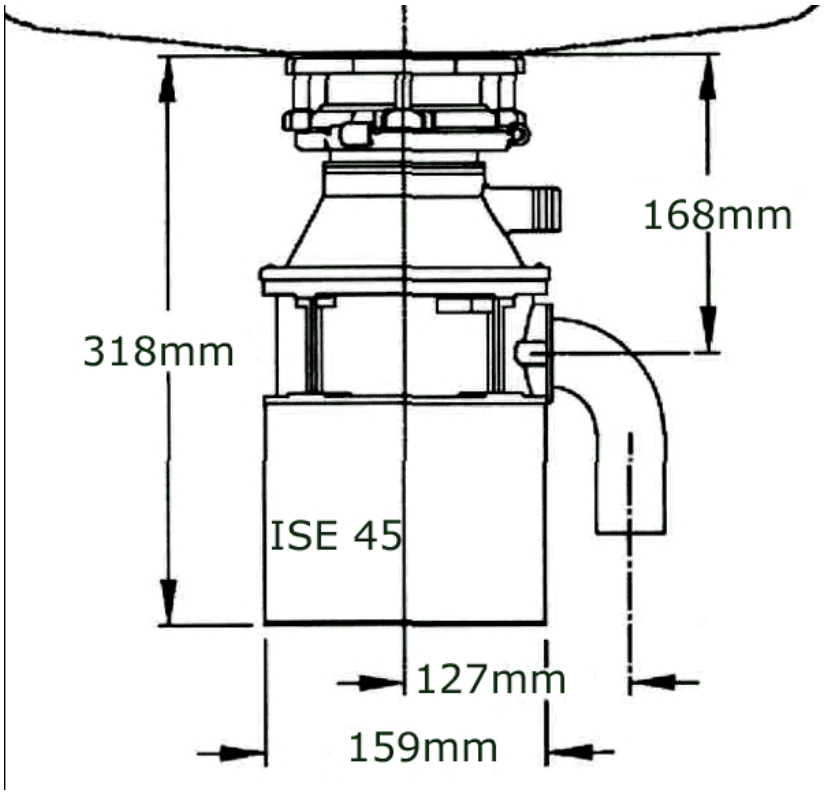
168mm
318mm
ISE 45
127mm
159mm