Pantry-Box от Hailo многофункциональная система хранения для шкафа шириной 600мм

Красивый ящик со скользящей стеклянной крышкой можно использовать в качестве хлебницы и не только



- Комплектуется деревянной – для хлеба и пластиковой – для овощей, решеткой, а также удобным контейнером для переноски

- Гигиеничный высококачественный пластик легок в уходе

- Крышка выполнена из безопасного закаленного стекла

- Совместима со всеми направляющими и ящиками Blum, Grass и Hettich для шкафов шириной 600мм и глубиной 500мм

- Минимальная высота фасада 232мм

Схема монтажа PDF Скачать



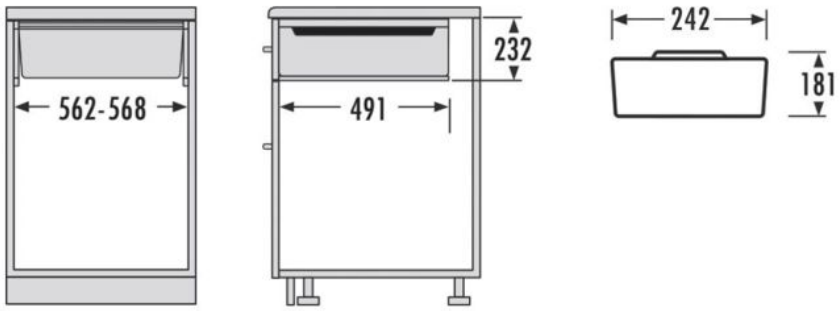





	артикул	ширина шкафа, мм	размеры изделия, мм		комплектация
			глубина	высота	
	3960-60	600	491	232	Ящик, решетка и контейнер для переноски из белого пластика, решетка из дерева, скользящая крышка из закаленного стекла, крепеж.