Выдвижная система для хранения белья HAILO Laundry-Carrier

Практичные системы хранения белья Laundry-Carrier крепятся к боковым стенкам шкафа и используются в гардеробных, прихожих, ванных комнатах или на кухне рядом со стиральной машиной

Перейти в интернет магазин КУПИТЬ

Преимущества системы хранения белья Laundry-Carrier

- Легкий монтаж к боковым стенкам шкафа 16 -19 мм выдвигается с фасадом 450 или 600мм.

- Объемные две корзины для белья по 33 литра, дают возможность разделить бельё на цветное и белое

+ корзина 12 литров для мелких предметов: нижнего белья, носков, галстуков и т.д. или для порошка… (Для модели 3270-60)

+ корзина 2,5 литра для носовых платков или для отбеливателя (Для модели 3270-60)

- Механизм мягкого выкатывания

- Установка не только в отдельно стоящие тумбы – но и пеналы шириной от 450 до 600 мм

Для шкафа с выдвижной дверью

Корзины легко снимается для мытья

Система хранения белья HAILO Laundry-Carrier в шкаф 600мм.



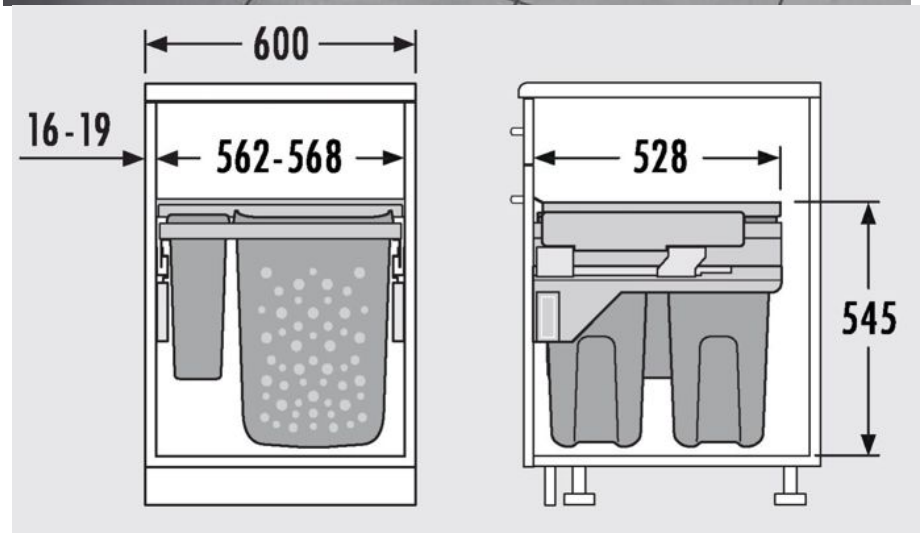

Комплектация:

Механизм мягкого открывания креплением к боковым стенкам слева и справа и с креплением к фасаду + 2 корзины по 33 литра.+ корзина 12 литров и + корзина 2,5 литра

Система хранения белья HAILO Laundry-Carrier в шкаф 450мм.



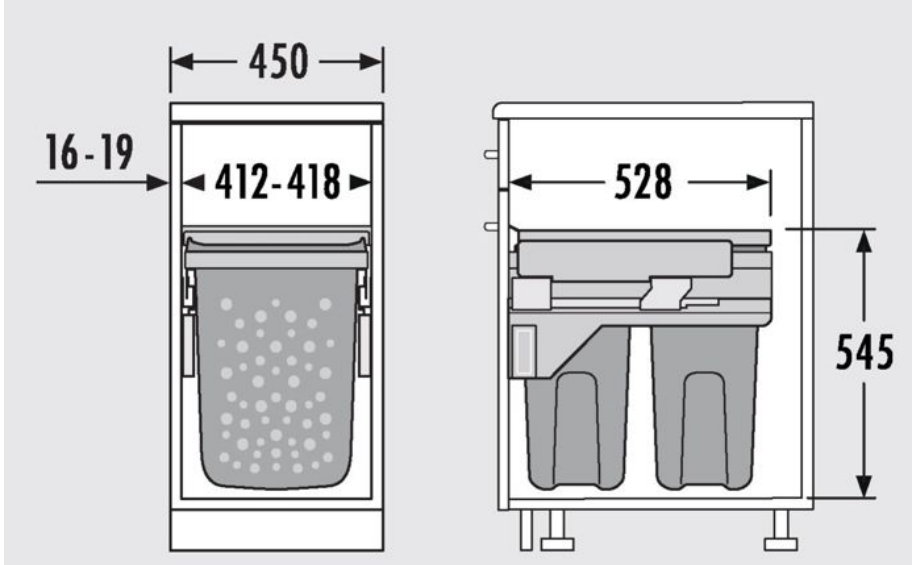

Комплектация: с одним выдвижным плетеным кроковым стенкам слева и справа и с
крепленьем к красаду рыв корзины по 33 литр.