Combo Sensor Сенсорный выключатель для комплектации датчиками приближения от Domus Line



COMBO представляет собой сенсорный выключатель с датчиком приближения со встроенными фотоэлементами. Устройство имеет выход на три светильника (или три комплекта светильников), подключенных к такому же количеству датчиков, которые могут функционировать как отдельно, так и в комбинации друг с другом. COMBO поставляется с входящим кабелем и тремя выходящими кабелями 150мм, оснащенными разъемами MiniPlug. Доступны четыре модели сенсорных датчиков.

• Все виды светильников Domus Line 24В суммарная мощность 60Вт или 12В - 30Вт

• 3 режима работы с 3-мя датчиками :

- независимая работа 3-х датчиков

- одновременная работа 3-х датчиков

- одновременная работа 2-х датчиков

• COMBO Sensor соединяется в цепь между трансформатором и осветительными устройствами.

• **Датчики приобретаются дополнительно**

Перейти в интернет магазин [Купить]

Наименование	Артикул	Размер, исполнение	Комплектация
Combo Sensor	0842403	97x56x18,5, пластик	Сенсорный выключатель с 3-мя разъемами для сенсорных датчиков, с 3 кабелями для подключения светильников, с 1 кабелем для подключения к трансформатору.

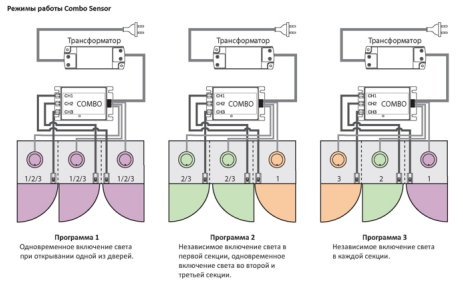

Схема подключения COMBO Sensor

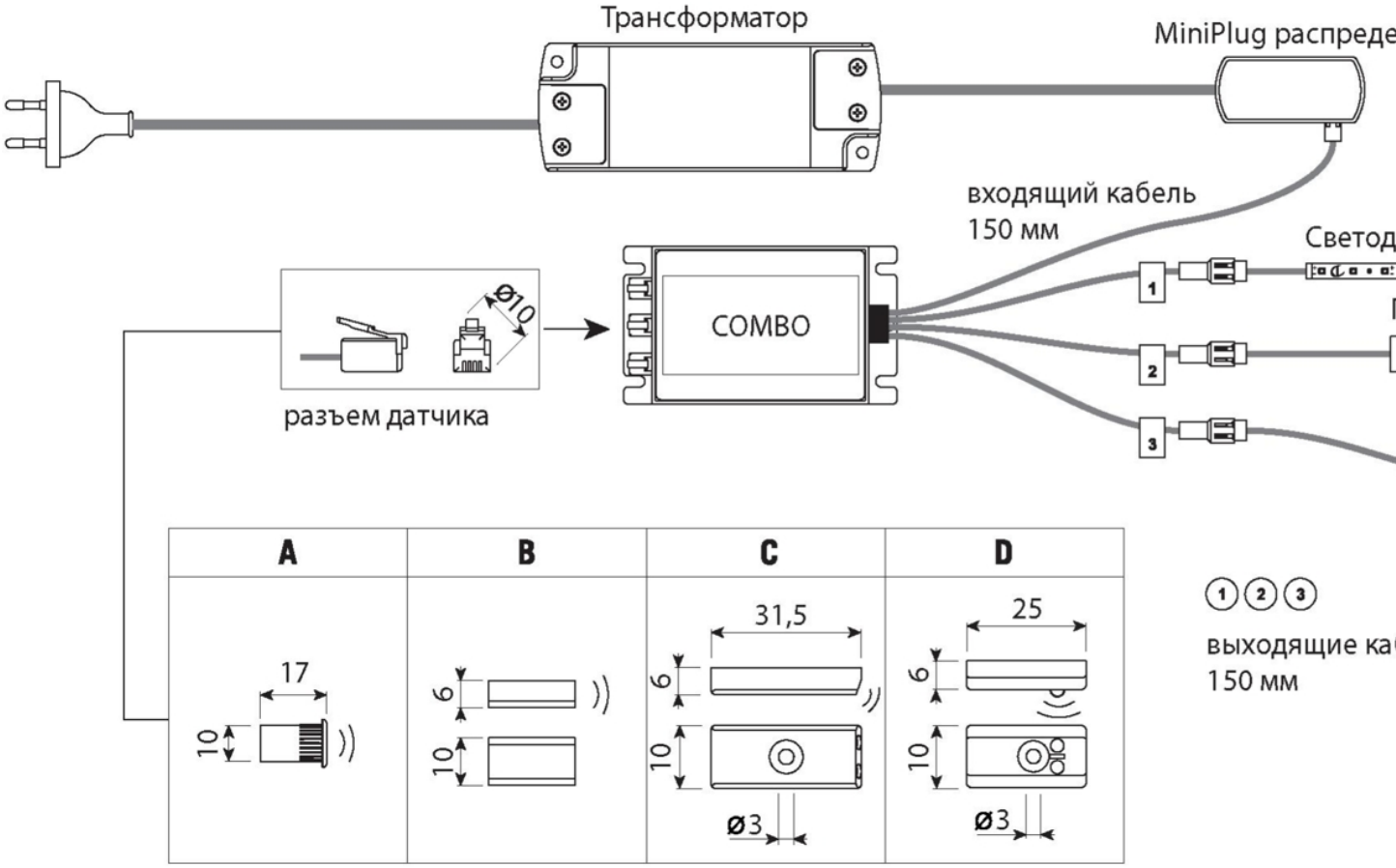

Датчики для Combo Sensor

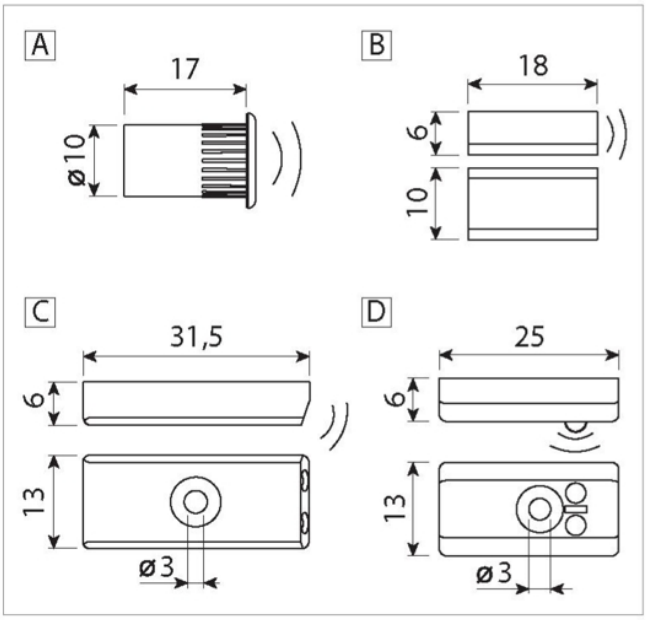

Обозначение	Артикул	Тип монтажа	
A	1731703/S	Врезной	
B	1731803/S	Накладной	
C	1731903/S	Накладной	
D	1732003/S	Накладной	

A Датчик для врезного монтажа в отверстие диаметром распространяется перпендикулярно двери.

B Накладной датчик для установки на горизонтальную помощью двусторонней клейкой ленты. Сигнал датч перпендикулярно двери.

C Накладной датчик для установки на горизонтальную саморезов. Сигнал датчика распространяется под угл Рекомендуется, если внутренняя поверхность двери зеркальная.

D Накладной датчик для на горизонтальную поверхнос помощи саморезов. Сигнал датчика распространяето Используется в гардеробных.