Alumove Light сенсорные датчики и выключатели

Перейти в интернет магазин Купить

Touch Me Сенсорный выключатель мягкого касания

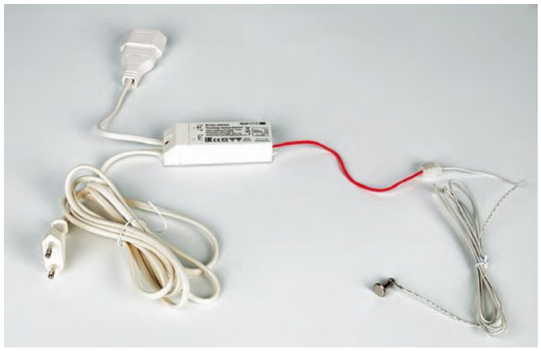

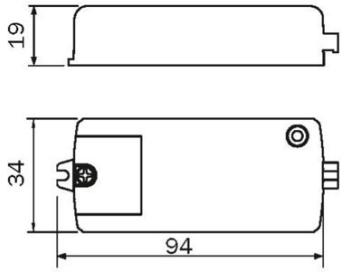



Кнопка Ø12мм из никелированной стали. Отверстие для врезки Ø5мм, толщина панели для врезки 12-22мм

Включает/выключает подключенные к нему светильники при легком касании рукой

кнопки датчика

Самый популярный тип сенсорного выключателя для использования на кухне

- Подходит для всех видов светильников Alumove Light

- Блок выключателя устанавливается между розеткой 220В и светильником (трансформатором, в тех случаях, когда он необходим)

- Суммарная мощность светильников любого типа может составлять до 500Вт

Комплектация:

Touch Me арт. 302001-SF

Сенсорный выключатель с датчиком мягкого касания, входящий кабель 200см с евро-вилкой, выходящий кабель 15см с евро-розеткой, сенсор мягкого касания (кнопка – металл) с кабелем 200см.

Move Detection сенсорный инфракрасный выключатель с функцией срабатывания на движение в радиусе 2 метра

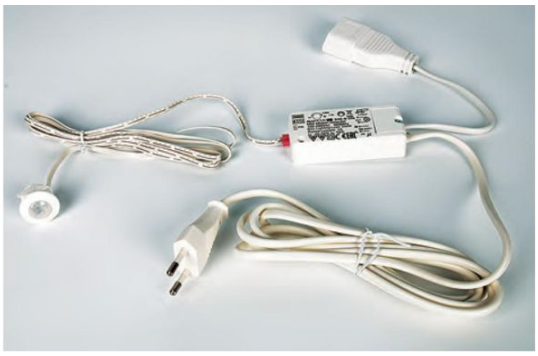

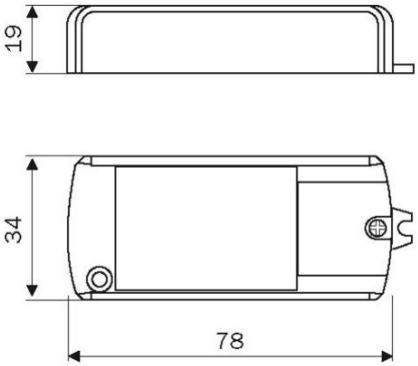

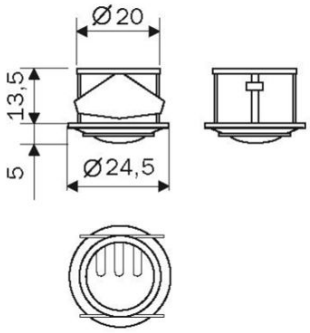

[illegible] датчика

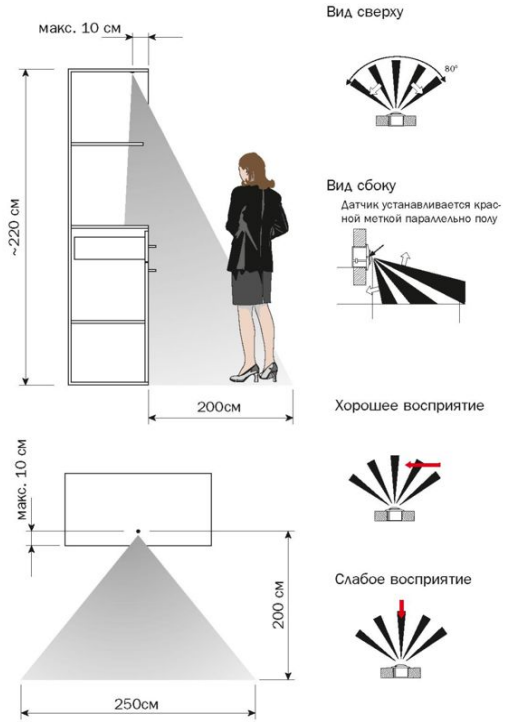

Hands Free сенсорный инфракрасный выключатель с датчиком, срабатывающим на приближение

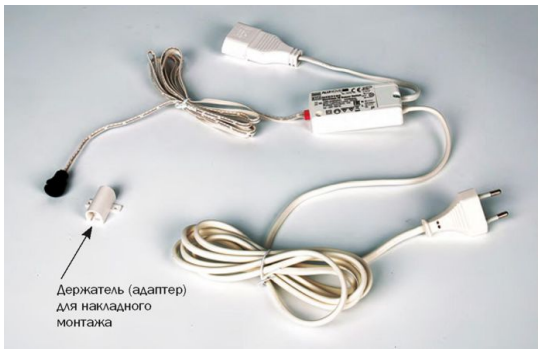

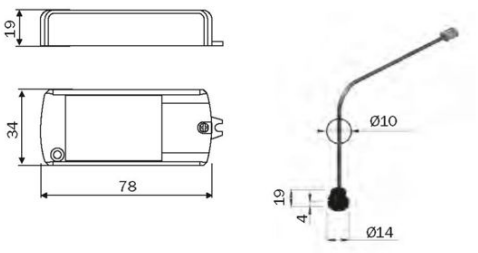

Включает/выключает подключенные к нему светильники при поднесении руки к датчику на расстоянии 0,5-4см.

- Наиболее комфортен при использовании в освещении рабочей зоны на кухне (функция «грязные руки») и в мебели с зеркалом для ванной комнаты

- Подходит для всех видов светильников Alumove Light

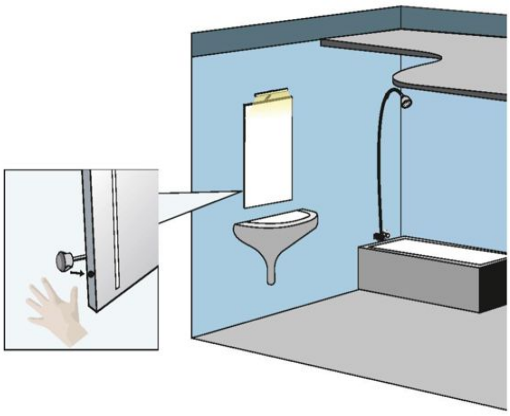

- Блок выключателя устанавливается между розеткой 220В и светильником (трансформатором, в тех случаях, когда он необходим)

- Максимальная суммарная мощность светильников, подключенных к выключателю, составляет 250Вт

- Два варианта монтажа: врезной и накладной. Держатель (адаптер) для накладного монтажа включен в комплектацию

Комплектация: Hands Free арт.302003-SF

Сенсорный выключатель с бесконтактным датчиком приближения («грязные руки»), входящий кабель 200см с евро-вилкой, выходящий кабель 15см с евро-розеткой, сенсор обнаружения (черный пластик) с кабелем 200см, адаптер для накладного монтажа датчика (белый пластик).

Open Me Сенсорный инфракрасный выключатель с датчиком, срабатывающим при открывании/закрывании двери или ящика



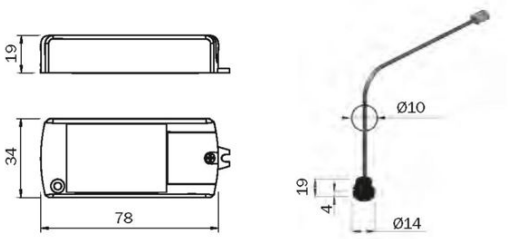

Используется для освещения пространства внутри шкафов. Датчик устанавливается внутри шкафа

- Включает/выключает подключенные к нему светильники при открывании/закрывании ящика или дверцы

- Подходит для всех видов светильников Alumove Light

- Блок выключателя устанавливается между розеткой 220В и светильником

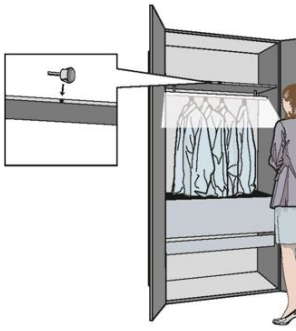

(трансформатором, в тех случаях, когда он необходим)

- Максимальная суммарная мощность светильников, подключенных к выключателю, составляет 250Вт

- Дистанция срабатывания датчика 0,5см-4см

- Два варианта монтажа. Для накладного монтажа – элегантный держатель датчика включен в комплектацию