Встроенная выдвижная гладильная доска Vauth-Sagel

Перейти в интернет магазин КУПИТЬ

Аксессуары для кухни и мебельные комплектующие компании Vauth-Sagel отличает непревзойдённое качество исполнения котором можно смело сказать - сделано в Германии.

Хотя мебельные комплектующие компании Vauth-Sagel и относятся к верхнему ценовому сегменту их качество и срок службы оправдывают себя полностью.

Вас наверное хоть раз беспокоил вопрос, куда поставить или спрятать гладильную доску? Сколько нервов ушло на то что бы убрать ее,а потом вновь разложить и поставить? А если на гладильной доске уже лежит куча вещей ?

Предлагаем универсальное решение всех этих проблем- встроенная выдвижная складная гладильная доска!

Встроенная выдвижная складная гладильная доска, может встраиваться для удобства как в платянной шкаф так и на кухне**.** Встроенная выдвижная гладильная доска на кухне устанавливается в нижнюю секцию шириной 400-500 мм. Минимальная глубина 515 мм, высота 120 мм. Противопожарный несгораемый съёмный чехол. Длина гладильной поверхности 950 мм. Нагрузка на доску 20 кг.

Аксессуары для кухни Vauth-Sagel- это Ваш выбор!



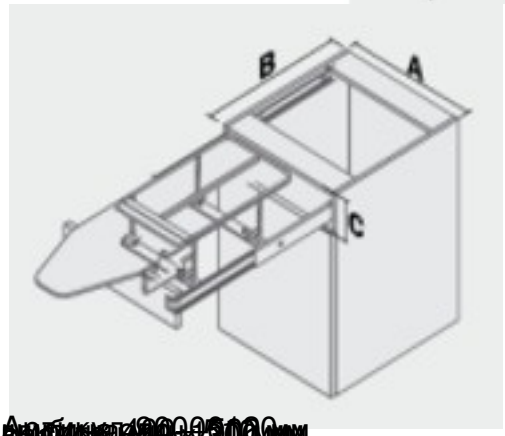

Артикул 800600
Высота 600 мм.
Ширина 500 мм.
Материал Ламинированное ДСП
Цвет Венге

Наименование	Размер
Гладильная доска	1020 950x300

Каталоги

[Гладильная доска встроенная выдвижная .pdf]