Выдвижная система 2/4

Данная система используется в нижней угловой секции. В комплект входят две сетчатые корзины и поводок для выдвижения нижней корзины при открытии фасада. Нагрузка на корзины 20 кг.



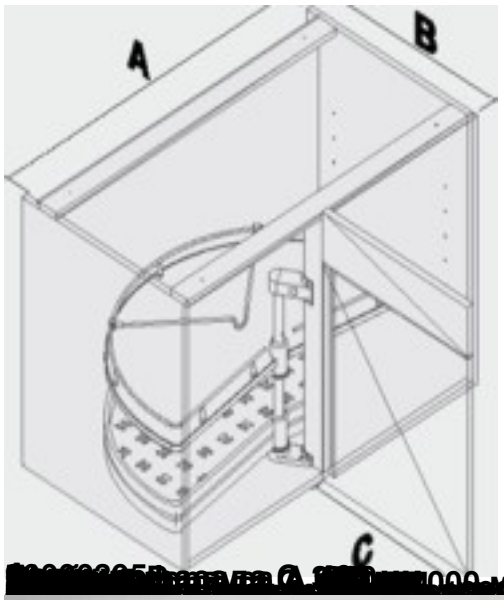
A
B
C





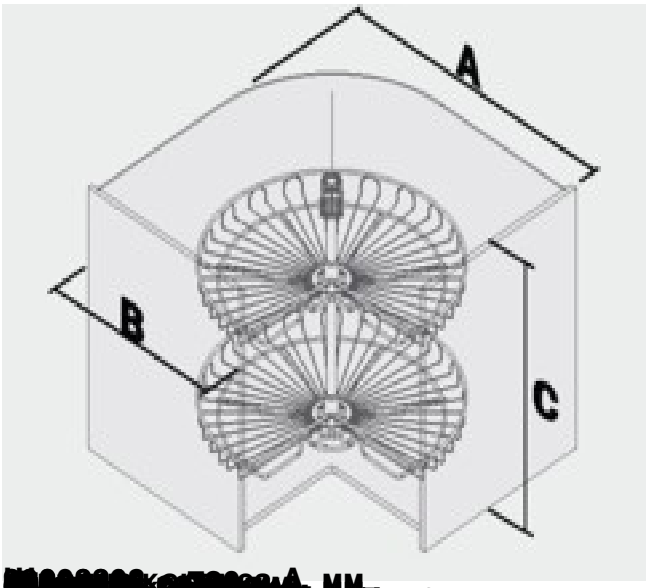



PDF Slide corner.pdf

PDF MULTICORNER.pdf

PDF 24recorner.pdf

PDF 34recorner.pdf

PDF 44recorner.pdf