Аксессуары для кухни:выдвижные корзины и бутылочницы

Аксессуары для кухни и мебельные комплектующие компании Vauth-Sagel отличает непревзойдённое качество исполнения и технических решений о которых можно смело сказать - сделано в Германии.

Хотя мебельные комплектующие компании Vauth-Sagel и относятся к верхнему ценовому сегменту их качество и срок службы оправдывают себя полностью.

Мы не настолько богатые люди чтобыпокупать дешёвые вещи -вот главная характеристика и отличие аксессуаров для кухни Vauth-Sagel.

Бутылочницы,выдвижные корзины,шкаф колонна все оснащены доводчиками плавного закрывания.Выдвижение с амортизацией гарантирует тихое как шепот, скольжение и закрытие.
.Качество покрытия и техническое исполнение разительно отличает эти акссесуары для кухни от своих турецких и китайских собратьев.Всё надёжно и основательно.

Аксессуары для кухни Vauth-Sagel- это Ваш выбор!
Перейти в интернет магазин КУПИТЬ
Выдвижные корзины DSA 90°

Бутылочницы «Сапфир» 90° устанавливается в нижнюю секцию с шириной фасада А: 150, 200, 300 мм, рама универсальная позволяет устанавливать систему как на левую так и на правую сторону.

Все бутылочницы оснащены доводчиком плавного заквания. Нагрузка 20 кг.



Выдвижная бутылочница

Бутылочница устанавливается в нижнюю секцию с шириной фасада 150 мм, система оснащена доводчиком плавного закрывания. Нагрузка 20 кг.





комплектуется разделителем для бутылок

Выдвижные корзины с полотенцедержателем



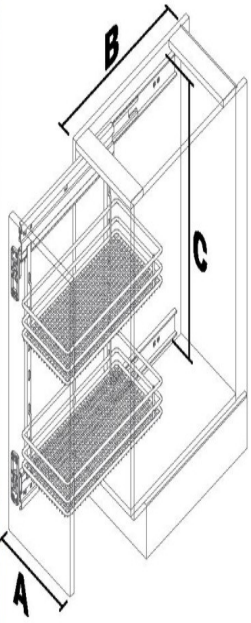

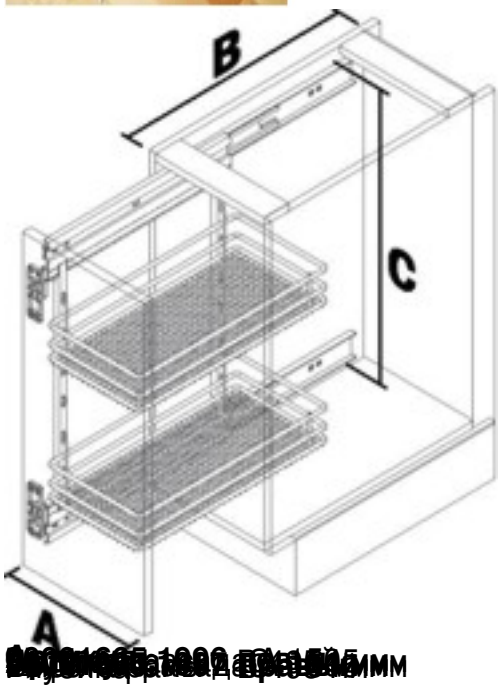

Выдвижная корзина с полотенцедержателем



[illegible]



[illegible]

Выдвижные корзины для противней



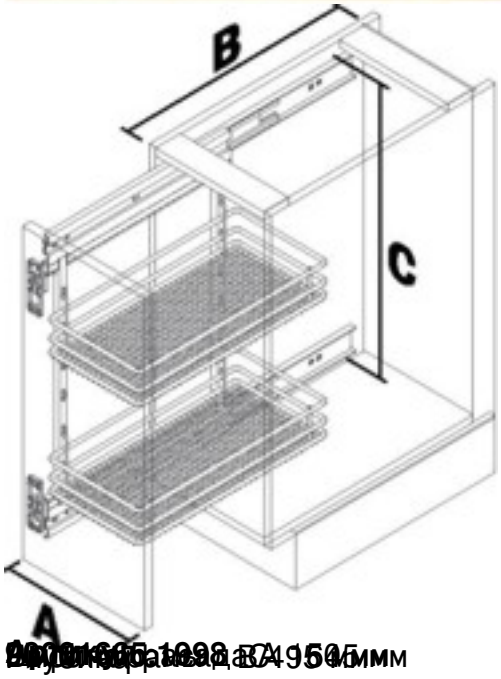

[illegible]

Выдвижная корзина для противней



Выдвижные корзины DSA 45°

Бутылочница «Сапфир» 45° используется в нижней скошенной секции с шириной фасада A: 150, 200, 300 мм, фасадное крепление регулируется от 40° до 45°. Все бутылочницы оснащены доводчиком плавного закрывания.



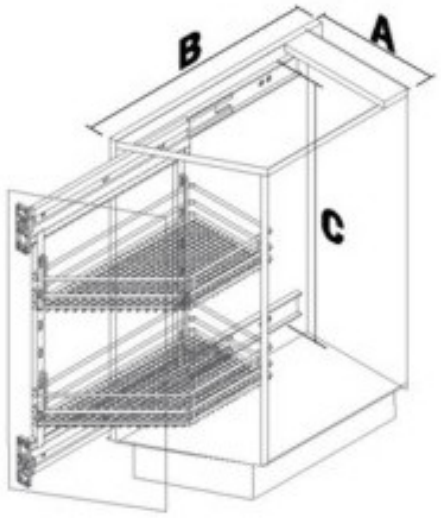

150мм

90001665.1601 левая
Высота рамы C 645 мм
Глубина B 520 мм

90001665.1604 правая
Высота рамы C 645 мм
Глубина B 520 мм

200мм

90001665.1972 левая
Высота рамы C 645 мм
Глубина B 520 мм

90001665.1973 правая
Высота рамы C 645 мм
Глубина B 520 мм

300мм

90001665.1577 левая
Высота рамы C 645 мм

Глубина B 520 мм

90001665.1583 правая

Высота рамы C 645 мм

Глубина B 520 мм

Выдвижные корзины для бутылок



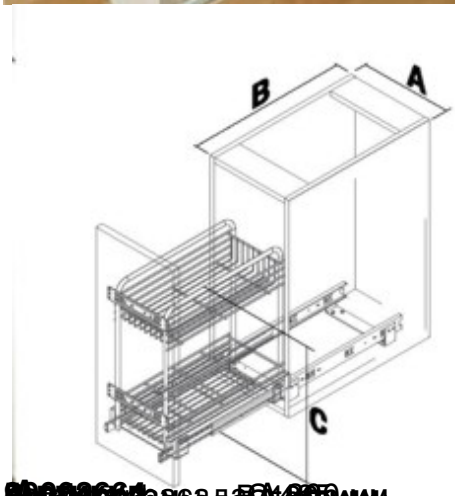

Высокий шкаф DSA

Поставляемые варианты корзин Scalia, Premea, Saphir и Opal.
Варианты корзин в исполнении 90, 45 и 35 градусов.
Универсальный по высоте монтаж корзин с фиксацией.
Трехмерная регулировка фасада.
Выдвижение с амортизацией гарантирует тихое как шепот, скольжение и закрытие.



Перейти в интернет магазин КУПИТЬ

КАТАЛОГИ

Выдвижные корзины DSA.pdf

Выдвижные бутылочницы.pdf

Корзины для хлеба.pdf