DesignLight TETRABOX встраиваемая выдвижная розетка вертикального исполнения

Перейти в интернет магазин Купить

Идеально подходит для офиса, кухни и домашней мастерской. Для открытия достаточно короткого нажатия на крышку так же легким нажатием руки розетку **TETRABOX** можно опустить и зафиксировать. Минимальная глубина розетки 102мм!

Простой монтаж без винтов: просверлите соответствующее отверстие в столе или столешнице. Вставьте розеточный блок благодаря регулируемой гайке зафиксируйте его в один миг.

Две комплектации розеток: 4 розетки Schuko либо 3 розетки Schuko + 2 x USB 2.100mA

Характеристики:

- Цвет: серебро / черный
- Материал Пластик
- Общая высота: 160 мм
- Мощность Подключения: 3.680 W / 16 A
- Защита от короткого замыкания, Перегрузки и Перегрева
- Кабель питания: 1,5 м
- Размеры: (Ш x в) 117 x 160 мм, Диаметр отверстия выреза: 100 мм
- Монтажная глубина 102мм
- Инструкция по монтажу на удлинитель в комплекте. Инструкция на немецком языке

- 4 x розетки 16A либо 3 x розетки 16A + 2 x USB 2.100mA













Перейти в интернет магазин [Купить]

Угловой светодиодный светильник с розеткой DesignLight CORNER ALU

Практичный угловой удлинитель со светодиодной лампой, розеткой Schuko и выключателем



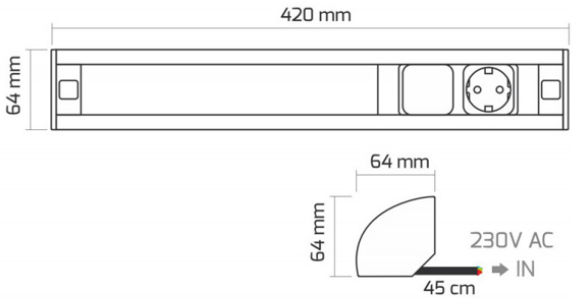

.

- Светодиодный светильник 7 Вт-450 лм.

- Выключатель для светильника

- Силовая розетка 250 V макс. 16 A

- Степень защиты: IP 20

- Для монтажа в помещении

- 45 см соединительный кабель без разъема

- Одобрен для Германии

- Материал: алюминий и пластик.

- Размеры (ДхШхВ): 420 X 64 x 64 мм.

- Цвет: серо-белый.

- Класс Энергоэффективности A.

Круглая врезная розетка с USB DesignLight SINGLE BOX

- Штепсельная Вилка 220-240 В Тип Schuko

- USB разъем зарядка 5V/max. 2 A.

- Класс защиты: IP20 Цвет: Серебро Длина сетевого кабеля: 1,5 м

- Крышка пластик



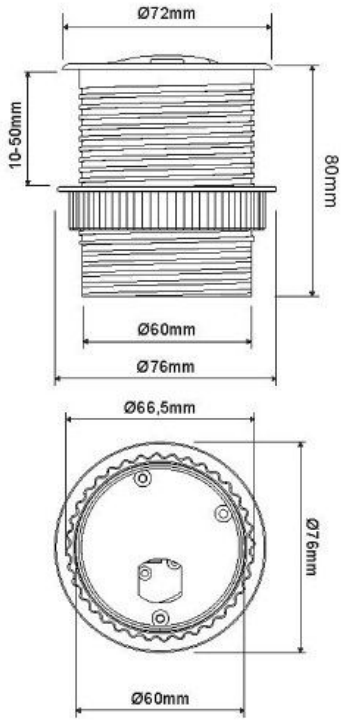
Ø72mm
10-50mm
80mm
Ø60mm
Ø76mm
Ø66,5mm
Ø76mm
Ø60mm

